MONTABERT®

HYDRAULIKHAMMER

SD28

EIN **ASS** AUF
JEDER BAUSTELLE

AUSGELEGT FÜR TRÄGERGERÄTE
VON 3.0 BIS 7.5 TONNEN

KOMPAKT UND
LEISTUNGSSTARK

GALABAU, ABBRUCH,
GRABENBAU, TIEFBAU,
DRINNEN UND DRAUSSEN:
VIELSEITIG UND EFFIZIENT

VORTEILE

- **Hydraulikspeicher:** Regelmäßige Stickstoffkontrollen und -nachfüllungen auf der Baustelle sind nicht mehr erforderlich.
- **Zugankerfrei, leichteres Werkzeugverriegelungssystem:** weniger Gewicht, mehr Leistung und Zuverlässigkeit.
- **Hergestelt in Frankreich:** hochwertiger Qualitätsstahl und exzellente Fertigung.
- **Serienmäßige Schallisolierung:** für städtische Baustellen geeignet.
- **Einfaches Handling:** Ein Schutzbügel mit zwei Hebepunkte sorgt für perfektes Gleichgewicht und Sicherheit, zugleich dient dieser als Schlauchschutz.
- **Meißelwechsel:** Neues, benutzerfreundliches, einfaches und zuverlässiges System mit hoher Sicherheit und einem einzigen Haltekeil

100% COMPATIBLE BIO OIL & GREASE 100% COMPATIBLE

SAFE LIFTING 2 ANCHORING POINTS SAFE LIFTING

METRO SILENCED SOUND PROOF METRO SILENCED

EXTENDED WARRANTY 2+2 YEARS WARRANTY EXTENDED WARRANTY

HYDRAULIKHAMMER

SD28

EIN **ASS** AUF JEDER BAUSTELLE

GEWICHT UND ABMESSUNGEN

GEWICHT (KG / LB)		
HYDRAULIKHAMMER	204	451
+ MONTIERTES WERKZEUG	231	511
+ MONTIERTE ADAPTERPLATTE (MIN - MAX)	267 - 318	589 - 701
ABMESSUNGEN (MM / IN)		
A	1,221	48
B	320	13
C	472	19
D	863	33.9
E	223	8.77
F	250	9.84
G	46	1.81

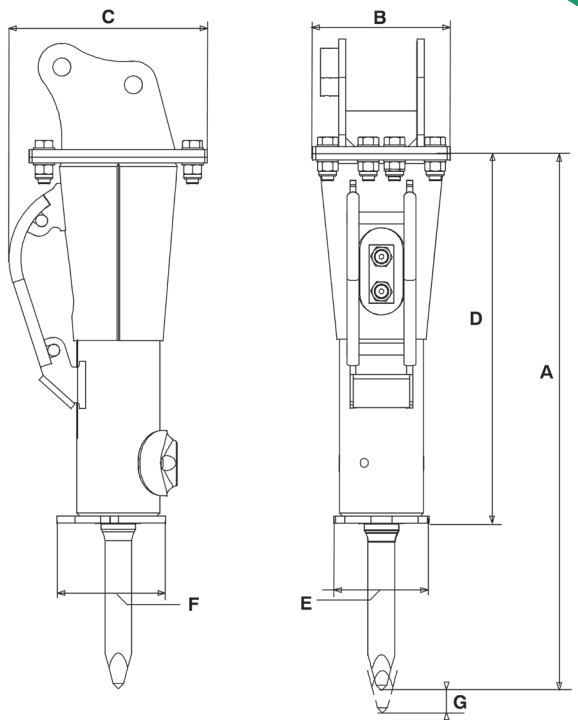

BETRIEBSDATEN

GEWICHT TRÄGERGERÄT (MIN-MAX, MT)		3 - 7.5
ÖLBEDARF (MIN-MAX, L/MIN / GPM)	40 - 75	10.5 - 20
MAXIMALER BETRIEBSDRUCK (BAR/PSI)	120	1,740
MAXIMALER RÜCKSTAUDRUCK (BAR/PSI)	30	435
EINGANGSLEISTUNG (KW)		13
SCHLAGFREQUENZ (MIN-MAX, BPM)		630 - 1,420
GERÄUSCHPEGEL (DB LWA)		125
SCHALLISOLIERUNG		standard
SCHLAUCHSCHUTZ		standard

BETRIEBSSTOFFE	TEILENR.
SCHMIERPATRONEN (X48)	86799152

WARTUNGSKITS	TEILENR.
LEVEL 1	101112788
LEVEL 2	101112789
LEVEL 3 (+2 WARRANTY YEARS*)	101112790

OPTIONEN	TEILENR.
ADAPTERPLATTE	auf Anfrage
SONDERLACKIERUNG	auf Anfrage

WERKZEUGE		
DURCHMESSER (MM/IN)	72 / 2.8	72 / 2.8
LÄNGE (MM/IN)	662 / 26	662 / 26
GEWICHT (KG/LB)	19.4 / 43	27.1 / 60
TEILENR.	86636396	86636388

DE-SD28-102021

MONTABERT®

The content of this brochure constitutes non-binding information and may be changed at any time without notice. Montabert gives, and thebrochure contains, no warranties whatsoever, express or implied. All the contents, including but not limited to text, images, graphics are all subject to copyright and all intellectual property protection. Their use or misuse is strictly prohibited. Montabert brand and logo used herein are the property of Montabert. Nothing contained on this document shall be construed as constituting any commitment by Montabert or as granting any license or right to use any intellectual property. ©2021 Montabert. All rights reserved.

**see warranty conditions*

montabert.com